BT 14 GW * 50Hz cod.3050015

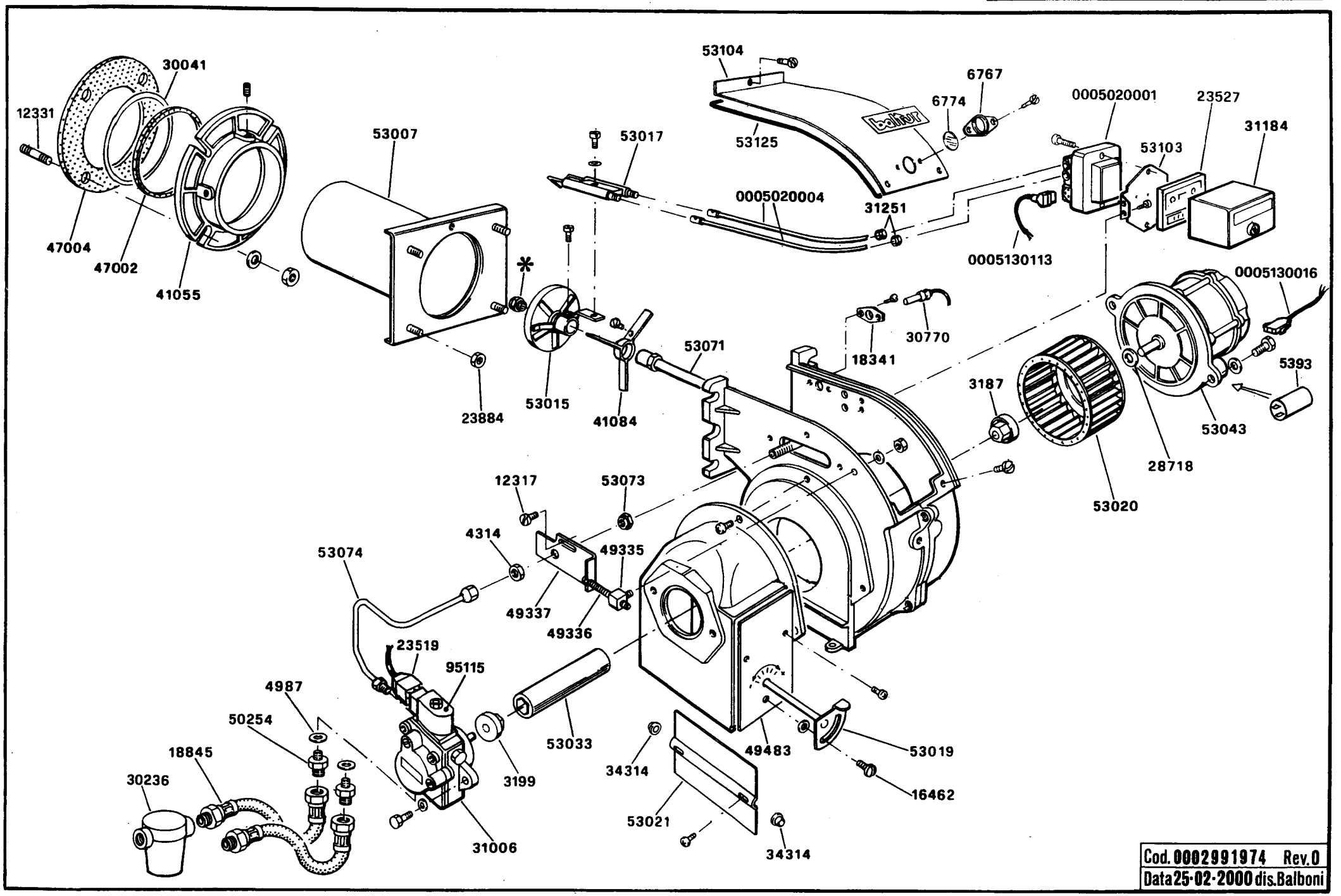

Cod. 0002991974 Rev.0
Data 25-02-2000 dis.Balboni