2009年 9月16日 11時06分 (株)三協

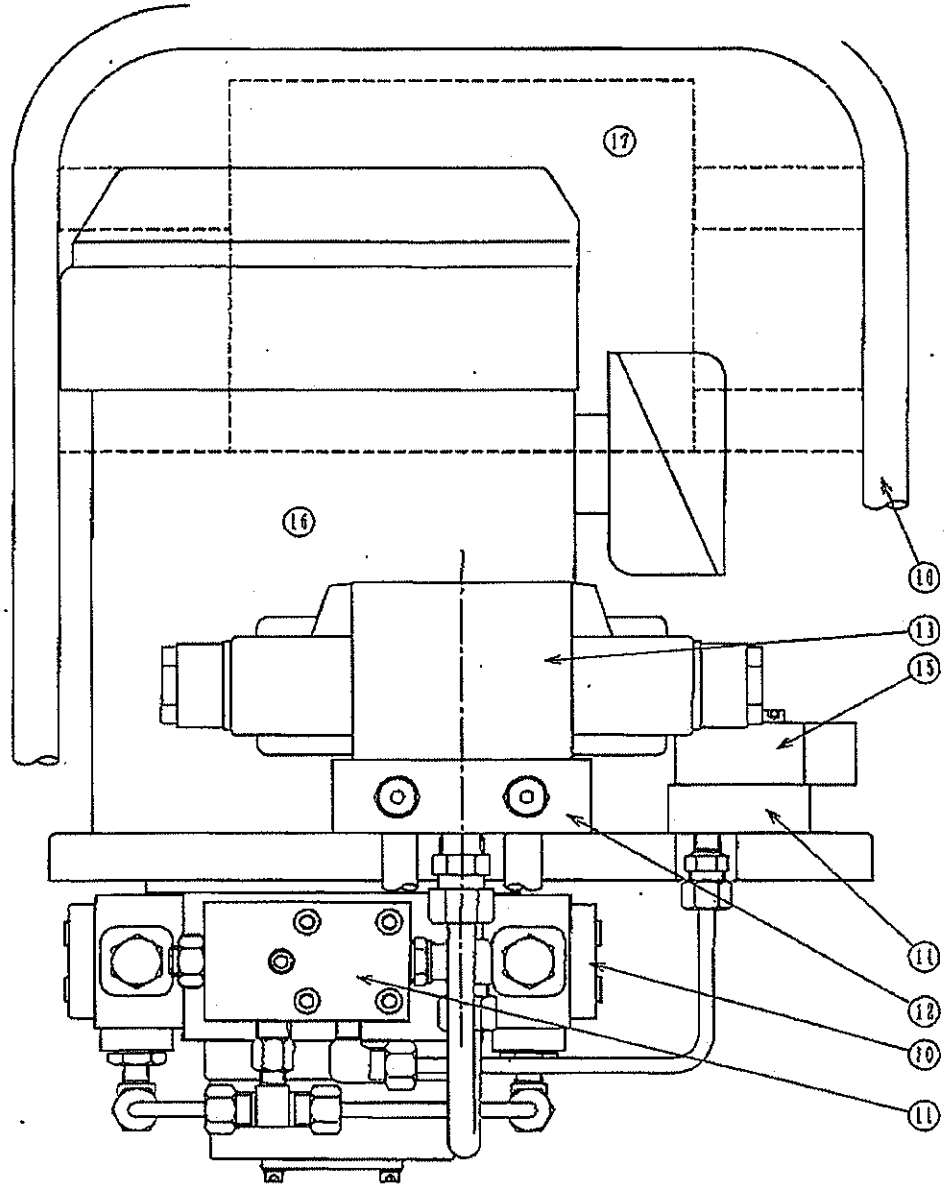

NO	Parts Name
20	Air Breezer
19	Oil Filter
18	Flow guard Handle
17	Electric equipment box
16	Motor 1.5kw 4P
15	Relief Valve
14	Relief Sub-plate
13	Solenoid Valve S-D4-SGS-AHR
12	Sub-plate.
11	Unload Valve Assembly
10	Plunger Assembly R&L
9	End Plate
8	Gerotor 033023
7	Rotor casing
6	Bearing Case
5	Needle Bearing NAST30ZZ
4	Oil Seal S40588
3	Ball Bearing 6208VV
2	Rotor Shaft
1	Pump Body

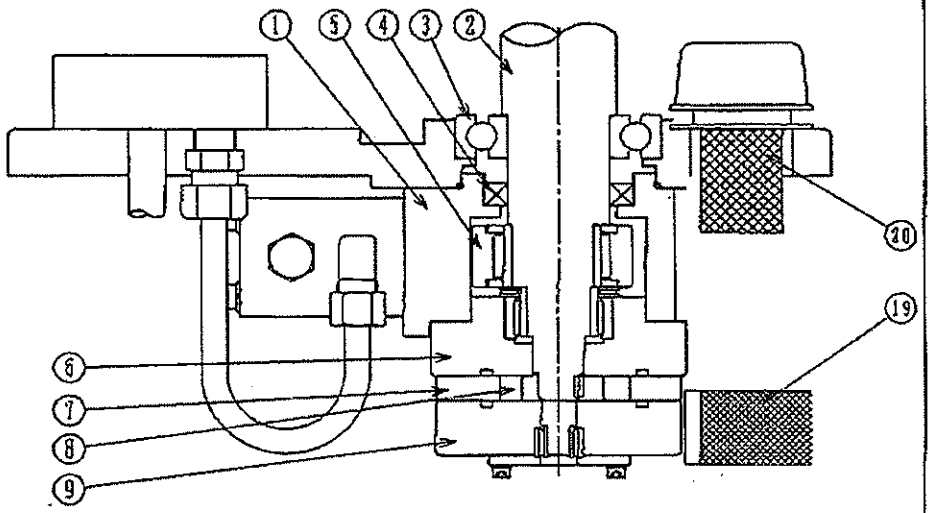

D-3SW Parts List			1/2		親図面番号	D-3SW	302574
部品名	材質	個数	尺度	重量	親図面名称		
設計 21-9-14KH	熱処理	表面処理			株式会社 三協		
写図 ・・・							
検図 ・・・	～						